MFC-J5320DW / MFC-J5620DW
MFC-J5720DW
Kiirjuhend

⚠ HOIATUS HOIATUS juhib tähelepanu ohtlikule olukorrale, mis võib viia surmani või tekitada eluohtlikke vigastusi juhul, kui kasutusjuhendis soovitatut eiratakse.

MÄRKUS Märkus juhib tähelepanu olulistele punktidele printeri installeerimisel või seadistamisel.

EST
Versioon 0

Videod printeri lihtsamaks seadistamiseks leiad:
solutions.brother.com/videos

Täiendava informatsiooni saamiseks külasta:
http://support.brother.com

Seadme lahti pakkimine

1. **Eemalda seadmelt ning LCD ekraanilt kaitsekiled**

2. **Veendu, et seade oleks komplekteeritud vastavalt joonisele. Seade võib olla komplekteeritud riikide lõikes erinevalt.**

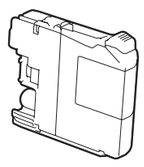

Tindikassetid
[x4] (Ligikaudu 65% täis kassettidest)
Must
Kollane
Tsüaan
Magenta

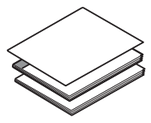

Kasutusjuhendid



CD-ROM

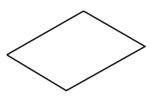

Hooldusleht



Voolujuhe



(Suurbritannia) (teised riigid)

Telefoni liinijuhe

⚠ HOIATUS

Seade on pakitud kilekottidesse. Kilekotid ei ole mängimiseks.
Hoia need kotid väikestele lastele kättesaamatus kohas.

MÄRKUS

Juhendis on kasutatud mudeli MFC-J5720DW jooniseid.

- Säilita pakkematerjalid seadmetransportimiseks
- Pead soetama kaabli vastavalt soovitud liidese kasutamisele (USB või võrgukaardi ühenduse jaoks.

  USB kaabel (ei ole komplektis)
  Meie soovitame kasutada kaablit USB 2.0 (Tüüp A/B) mis ei ole pikem kui 2 meetrit.

  Võrgukaabel (ei ole komplektis)
  Soovitame kasutada Kategooria 5 (või suurem) kaablit mis on mõeldud 10BASE-T või 100BASE-TX Fast Ethernet Network jaoks.

1 A4 paberi laadimine

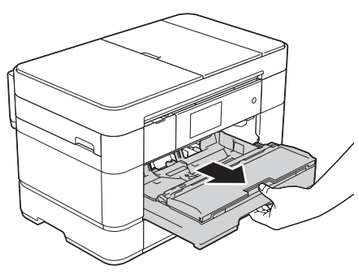

Tõmba paberikassett seadmest täiesti välja.

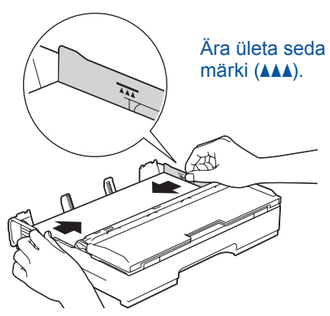

Liiguta paberijuhikud vastu paberi serva.

Veendu, et lehed ei oleks kleepunud. Pane paber kassetti

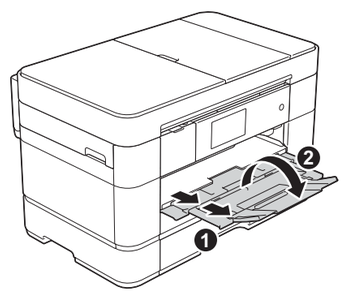

Tõmba välja vastuvõtu tugi ❶,ja ava paberi hoidik ❷.

2 Ühenda voolujuhe ja telefoni liinijuhe

Kui seadet ei kasutata faksiaparaadina, ühenda voolujuhe ja mine punkti **3**.

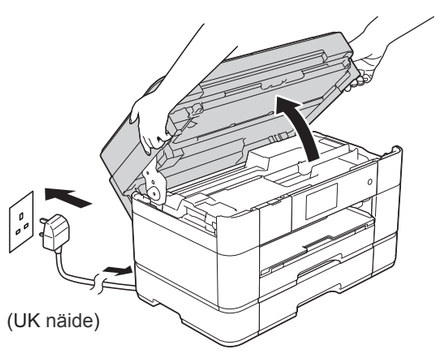

(UK näide)

Ühenda voolujuhe.
Tõsta skanneri kaas üles.

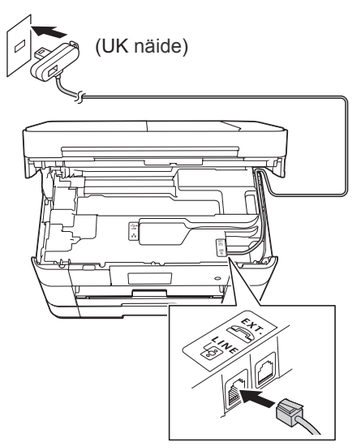

Chenda telefoniliinijuhe.
Kasuta pesa **LINE** ja suuna masina tagaosast väljas .

MÄRKUS

Kui liini jagatakse välise telefoniga ühenda see vastavalt joonisele .

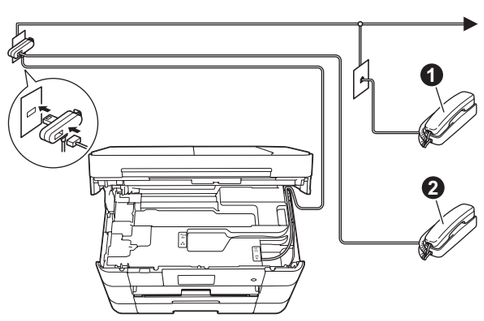

❶. Lisatelefon
❷. Väline telefon

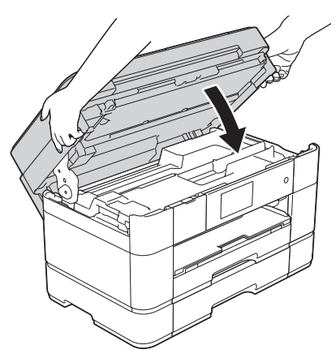

Sulge skanneri kaas.

3 Komplektis olevate tindikassettide paigaldamine

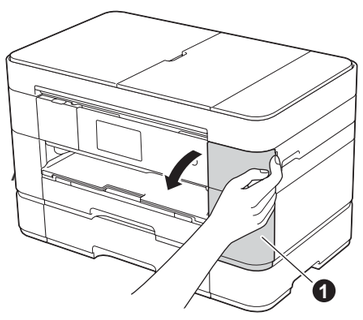

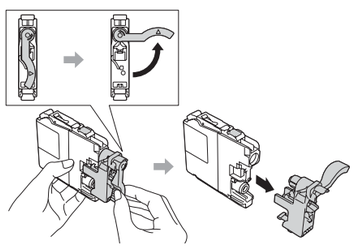

Järgi ekraanile kuvatavaid juhiseid.
Seade täidab süsteemi tindiga.

MÄRKUS

Saad muuta kontrollpaneeli nurka tõstes seda.

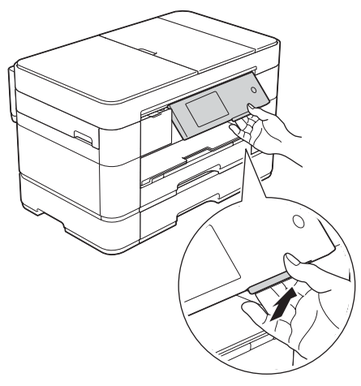

4 Printeri seadistused

Kui printer on lõpetanud esmase printimispea, järgi ekraanile kuvatavaid juhiseid printeri seadistamiseks.

- Kontrolli printeri kvaliteeti
- Määra kuupäev ja kellaaeg
- Määra kasseti seadistused

5 Vali sobiv meetod ühendamiseks

Mobiilne

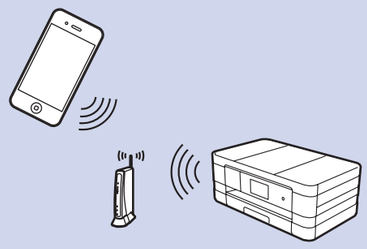

Mine **6** **Juhtmevaba võrk** **Meetod B**

Juhtmevaba ühendus

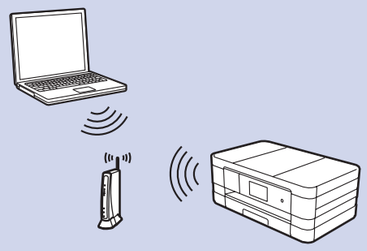

Mine **6** **Juhtmevaba ühendus**

Meetod A või **Meetod B**

Kaabliga võrguühendus

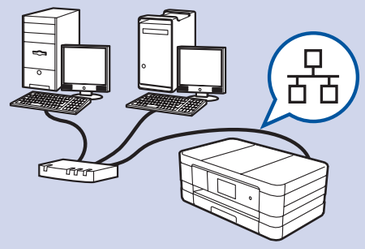

Mine **6** **Kaabliga võrguühendus**

USB

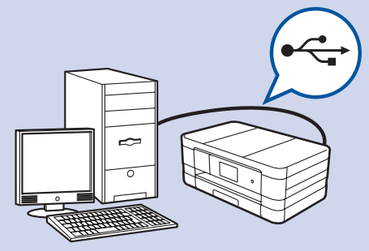

Minr **6** **USB ühendus**

6 Ühenda oma seade ja paigalda tarkvara

Juhtmevaba ühendus WiFi

Teiste arvutite lisamiseks korda meetodit A iga arvuti korral

Meetod A Arvutist seadistamine

Veendu, et omad administraatori õigusi.

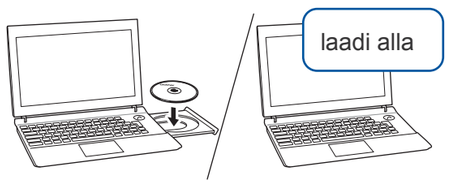

AsetaCD-ROM omaCD-ROM draivi. Kui arvutil puudub CD-ROM draiv, laadi alla tarkvara:
OS Windows®: solutions.brother.com/windows
Macintosh: solutions.brother.com/mac

Windows®

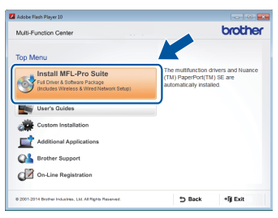

Macintosh



Järgi ekraanile kuvatavaid juhiseid paigaldamise jätkamiseks.

USB kaablit võib mõnedel juhtudel vaja minna.

Valmis

Meetod B Manuaalne seadistamine

■ Printeri seadistamine

1. Kirjuta oma WiFi võrku puudutav informatsioon allolevasse tabelisse.
   Andmed võivad olla kirjutatud ruuteri põhjale.
   Kui sa ei leia vajalikke andmeid võta ühendust oma võrgu administraatoriga või ruuteri tootjaga.

SSID (Võrgu nimi)	
Network Key (Salasõna)	

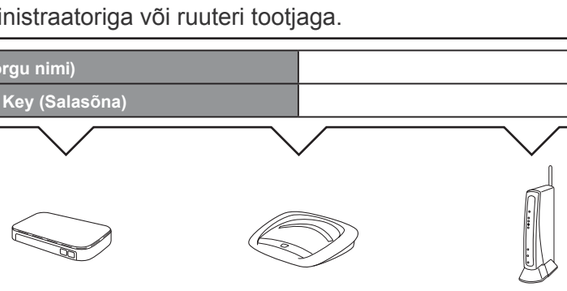

2. Vajuta WiFi oma Brother'i printeri ekraanil ja siis vajuta `Setup Wizard`.
   Kui `Switch Network interface to wireless?` kuvatakse vajuta `Yes`.
3. Vali võrgu nimi mille kirjutasid üles punktis**1**. Vajuta `OK`.
4. Kui printer küsib salasõna, sisesta salasõna mille kirjutasid üles punktis **1**. Vajuta `OK`.
5. Vajuta `Yes` seadistuste kinnitamiseks.

■Paigalda Brother iPrint&Scan



Saad printida ning skaneerida oma mobiilsest seadmest kasutades tasuta rakendust “Brother iPrint&Scan.”
Rakenduse saad alla laadida: solutions.brother.com/ips.

Valmis

■Paigalda MFL-Pro Suite

Veendu, et omad administraatori õigusi.

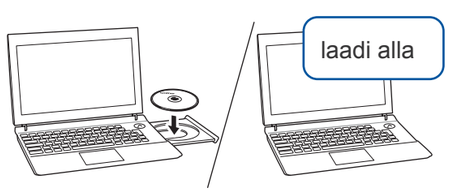

AsetaCD-ROM omaCD-ROM draivi.
Kui arvutil puudub CD-ROM draiv, laadi alla tarkvara:
OS Windows®: solutions.brother.com/windows
FMacintosh: solutions.brother.com/mac

Windows®



Macintosh



Järgi ekraanile kuvatavaid juhiseid paigaldamise jätkamiseks
.

Valmis

Kaabliga võrguühendus

Teiste arvutite lisamiseks korda protseduuri iga arvuti jaokso.

■Ühenda võrgukaabel

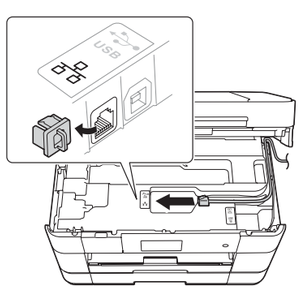

■Paigalda MFL-Pro Suite

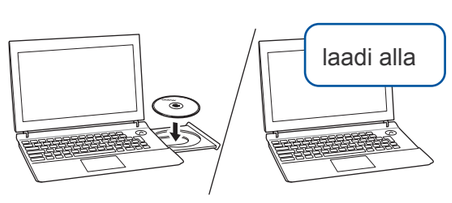

Veendu, et omad administraatori õigusi.

Aseta CD-ROM oma CD-ROM draivi.
Kui arvutil puudub CD-ROM draiv, laadi alla tarkvara:
OS Windows®:
solutions.brother.com/windows
Macintosh:
solutions.brother.com/mac

Windows®



Macintosh



Järgi ekraanile kuvatavaid juhiseid paigaldamise jätkamiseks
.

Valmis

USB liides

■Paigalda MFL-Pro Suite

Windows®

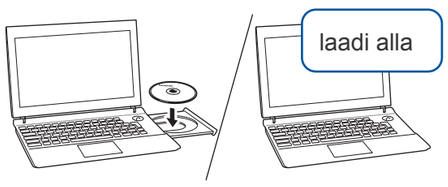

Veendu, et omad administraatori õigusi.

Aseta CD-ROM oma CD-ROM draivi.
Kui arvutil puudub CD-ROM draiv, laadi alla tarkvara:
OS Windows®:
solutions.brother.com/windows

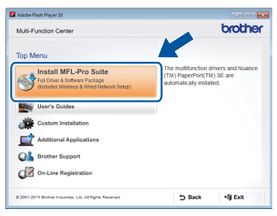

Järgi ekraanile kuvatavaid juhiseid.

■ Ühenda USB kaabel

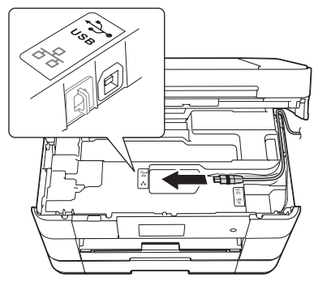

Järgi ekraanile kuvatavaid juhiseid paigaldamise jätkamiseks.

Valmis

Macintosh

■Ühenda USB kaabel

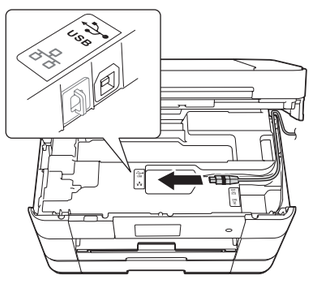

■Paigalda MFL-Pro Suite

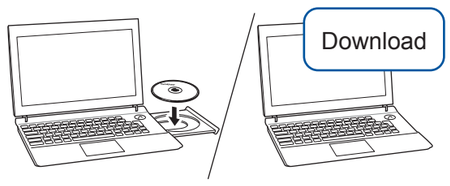

Veendu, et omad administraatori õigusi.

Aseta CD-ROM oma CD-ROM draivi.
Kui arvutil puudub CD-ROM draiv, laadi alla tarkvara:
solutions.brother.com/mac



Interneti ühendus on vajalik
Järgi ekraanile kuvatavaid juhiseid paigaldamise jätkamisekst.

Valmis

© 2014 Brother Industries, Ltd. All rights reserved.